TECHNISCHES DATENBLATT

VORSCHWEIßBUND

langschenklig zum Stumpf- und Elektromuffenschweißen
Druckbelastbarkeit gemäß DVS 2210-1 Beiblatt 3 Teil 2.1
Auslegung und Maße nach ISO 9624 und DVS 2205 Teil 4
passend für Losflansch DN200 PN25 nach DIN EN 1092-1

PE100

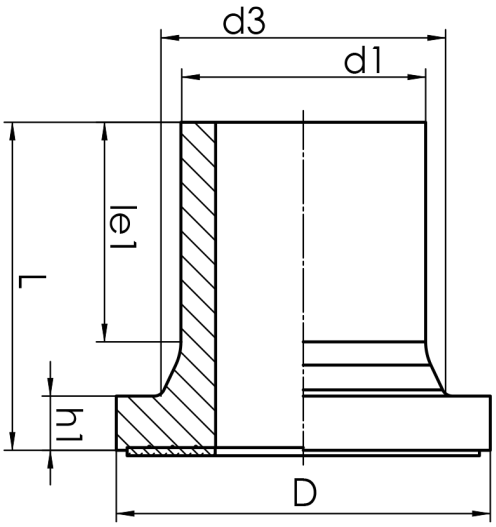

SDR 9

Art. Nr.	d1 [mm]	d3 [mm]	D [mm]	le1 [mm]	L [mm]	h1 [mm]	kg
43002227-SDR9	225	235	268	143	209	36	4,14

Andere Materialien und Druckstufen auf Anfrage
* SRD 7,4 allseitig innen mit Anfasung auf SDR 9
Lieferprogramm: SDR 9: d 50 - 250 mm

Bei Fragen wenden Sie sich gerne an uns: Tel. + 49 281 98 414 - 0

© STAR Piping Systems GmbH
Alle Rechte vorbehalten