90°

PE100

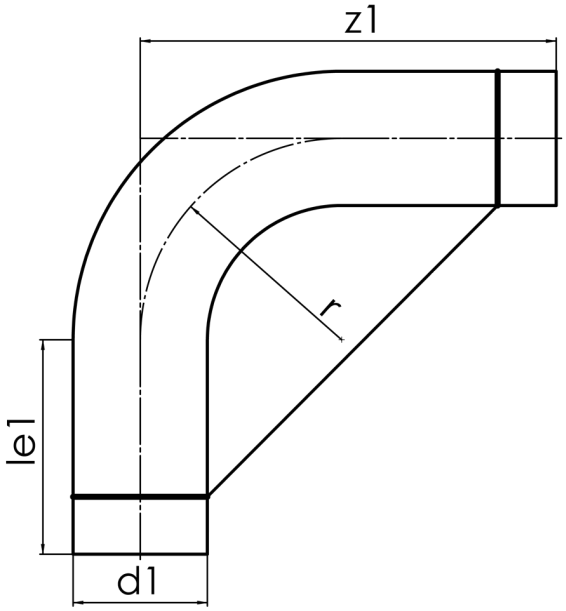

SDR 17

	d1 [mm]	le1* [mm]	z1 [mm]	r [mm]	kg
41905061	63	100	280	157,5	0,33

© STAR Piping Systems GmbH